Grundriss

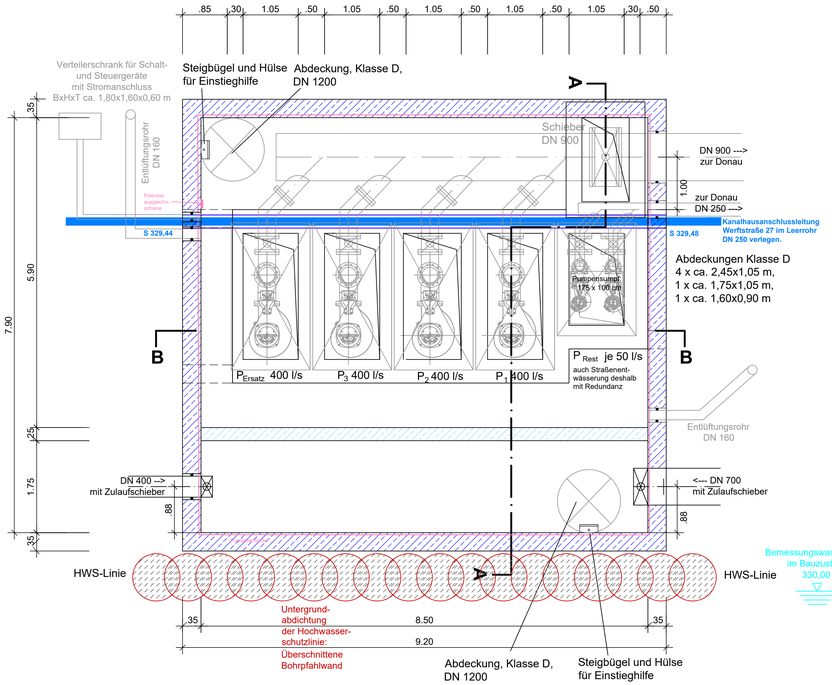

Schnitt A-A

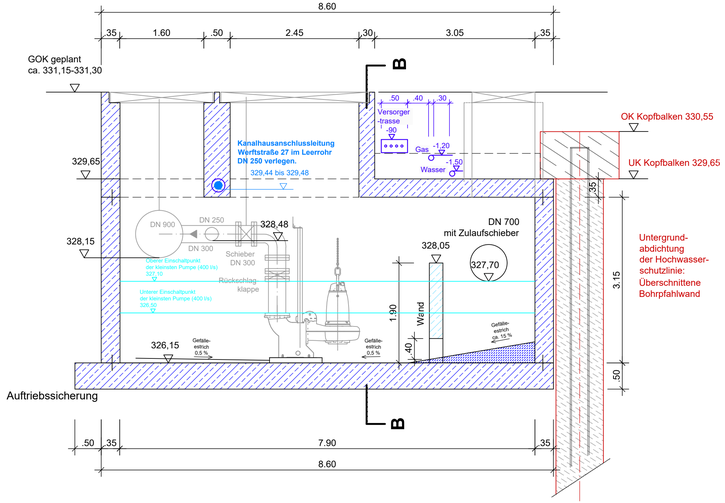

Schnitt B-B

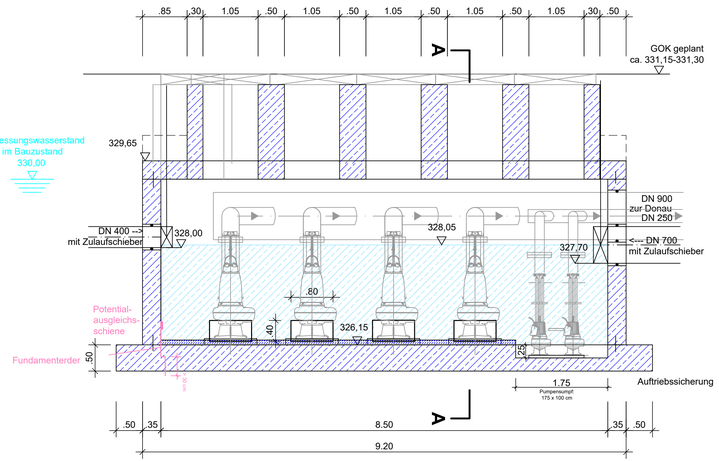

Schacht mit Rückstauklappen

Grundriss

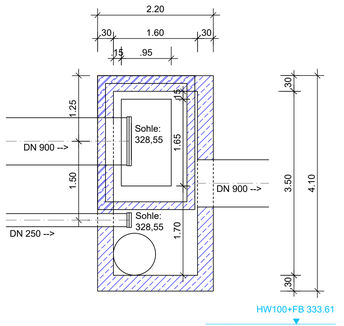

Schnitt

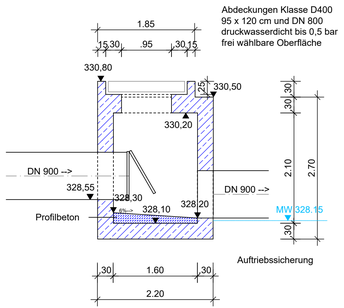

Vermerke Genehmigungsbehörde :

Wasserwirtschaftsamt Regensburg

STADT REGENSBURG

Index	Bemerkung	geändert am	Name	geprüft am	Name
c					
b					
a					

Übersichtslageplan

Vorhaben :	Hochwasserschutz Regensburg Abschnitt H Unterer Wöhrd PLANFESTSTELLUNG	Plan-Code:	36200-E- C 7.1
		Anlage : C 7.1	Phase : G
Landkreis/ Stadt :	Regensburg	Plan-Nr. :	RB-H- PA7 SPW 50
Vorhabensträger :	Freistaat Bayern, Wasserwirtschaftsamt Landshuter Straße 59, 9053 Regensburg	Vorhabenskennzeichen:	G11.302000101S
Maßstab : 1:50	Planinhalt : Planabschnitt (PA) 7 Sickenwasserpumpwerk Inselstraße	Lagebezug:	GK4 (EPSG:31468)
		Höhenbezug:	Regensburger Höhennetz aus 1927 m m.ü.NN (# DHHN12/ 92/ 2016 des LDBV)
Planung :	Arbeitsgemeinschaft TEAM 3	erbe. : 3/2024	team 3
		gez. : 3/2024	Nikolai, SP
		gepr. : 5/2025	WWA
30.04.2025 Datum	Unterschrift Entwurfsverfasser	26.05.2025 Datum	Unterschrift Vorhabensträger